REF: A248631000



ONA

Cadă de baie rectangulară din Stonex®. Include sifon cu ventil click-clack și preaplin integrat.

DIMENSIUNI

Lungime	1700 mm
Lățime	700 mm
Înălțime	490 mm

CULORI ŞI FINISAJE

00 White

PREȚ (FĂRĂ TVA)

10.211,00 LEI

SCHIȚE TEHNICE

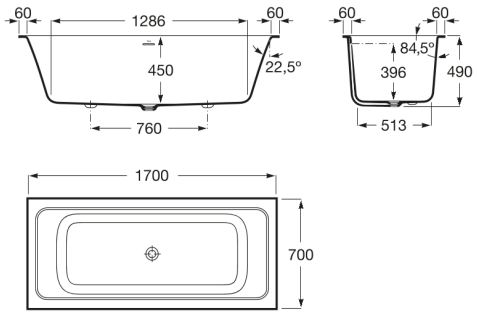

CARACTERISTICI

Capacitate apă (l): 277

Capacitate persoane: 2

Diametru scurgere (mm): 52

Formă: Dreptunghiulară

Lungime interioară (mm): 1286

Lățime interioară (mm): 513

Material: STONEX ®

Mânere incluse: 0

Scurgere: Inclus

Tetiere incluse: 0

Tip antialunecare: Încorporat

Tip instalare: Încastrat

Înălțime interioară (mm): 450

Bază de rezistență la alunecare (antialunecare)

© Copyright 2026, Roca Sanitario, S.A. - All rights reserved | 23-10-2026 | https://www.roca.ro/produse/cada-baie-rectangulara-stonex-include-sifon-ventil-click-clack-si-preaplin-integrat-248631..0?sku=A248631000

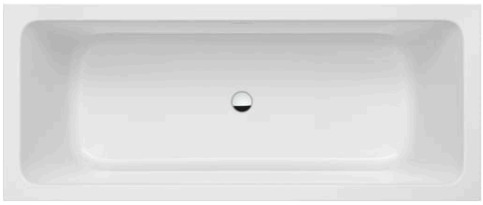

Ona



Simplă ca natura. Ona aduce un omagiu diverselor forme ale naturii din Marea Mediterană. Este funcțională fără a părea niciodată rece, cu o estetică clară care urmărește căldura inerentă a mediului natural, concepută pentru cei care se bucură de puterea peisajelor liniștite.

MANUALE ȘI INFORMAȚII TEHNICE

Manual de instalare

© Copyright 2026, Roca Sanitario, S.A. - All rights reserved | 23-10-2026 | https://www.roca.ro/produse/cada-baie-rectangulara-stonex-include-sifon-ventil-click-clack-si-preaplin-integrat-248631..0?sku=A248631000